Foglio caratteristiche tecniche TI-A14

Dispositivi anticaduta serie KRP/T (con certificazione di prova DGUV)

Direzione del carico trazione (al fissaggio)

Una descrizione generale del funzionamento con informazioni sulla scelta delle dimensioni, il fissaggio e l'azionamento dei dispositivi anticaduta SITEMA è riportata nelle Informazioni tecniche TI-A10. Le informazioni sulle flange di fissaggio SITEMA sono riportate nel Foglio caratteristiche tecniche TI-A30.

Inoltre è necessario attenersi alle Istruzioni per l'uso BA-A12.

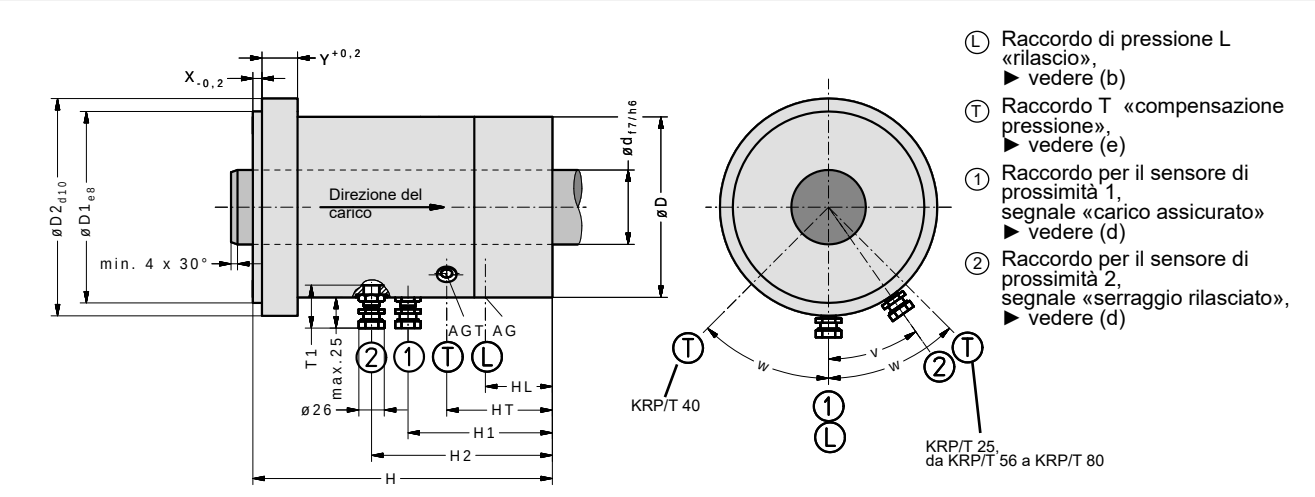

Per motivi costruttivi i raccordi 1 e 2 possono essere sfalsati di ±4° rispetto alla posizione contrassegnata.

Fig. 1: Dimensioni dispositivo anticaduta KRP/T (download dei dati CAD dall'indirizzo Internet: www.sitema.com)

Tipo	N. ident.	d	M (a)	H	D1	D2	D	X	Y	V (c)	T1 (d)	AG	AGT	HL	HT	H1	H2	v	w	Peso
	(n. d'ordinazione)	*mm*	*kN*	*mm*	*mm*	*mm*	*mm*	*mm*	*mm*	*cm³*	*mm*			*mm*	*mm*	*mm*	*mm*			*kg*
KRP/T 25	**KR 025 36**	25	10	155	70	88	71	3	13	20	32	G1/8	G1/8	39	87	87	105	23,5°	105°	4,5
KRP/T 40	**KR 040 36**	40	33	214	106	125	106	4	20	50	34	G1/4	G1/8	50	105	109	128	35°	75°	11
KRP/T 56	**KR 056 36**	56	67	265	140	164	140	5	25	80	45	G1/4	G1/8	55	125	125	168	0°	30°	26
KRP/T 80	**KR 080 36**	80	133	325	200	225	194	6	34	150	45	G1/4	G1/4	57	131	131	179	0°	30°	61

Con riserva di modifiche tecniche

(a) M è il valore consentito per la forza peso esercitata dalle masse da mettere in sicurezza sul dispositivo anticaduta. La forza di tenuta (forza frenante) con barra asciutta o bagnata in fluido idraulico è di almeno 2 x M, ma non supera i 3,5 x M.

(b) La pressione necessaria per mantenere l'apertura è pari a 4 bar (caso particolare: se si utilizza una base a molla (cfr. *Foglio caratteristiche tecniche TI-A21*) per il rilascio senza sollevamento sono necessari 6 bar). La pressione di esercizio consentita è di 10 bar.

(c) Volume normalizzato pneumatico

(d) I raccordi per i sensori di prossimità applicati sono previsti per sensori induttivi di prossimità reperibili in commercio (M12 x 1, distanza di commutazione nominale 2 mm, installabili a raso, contatto normalmente aperto; ad eccezione di KRP/T 25: M8 x 1 con distanza di commutazione nominale 1,5 mm).

La quota T1 indica la profondità di immersione del sensore di prossimità al bordo superiore del raccordo. I raccordi sono dotati di un arresto di profondità come ausilio di montaggio. Se insieme al dispositivo anticaduta si ordina anche una flangia SITEMA, i raccordi possono essere già montati in fabbrica e preimpostati alla profondità corretta. I sensori di prossimità devono quindi solo essere inseriti fino all'arresto e serrati. Se non viene ordinata alcuna flangia, i raccordi sono applicati in modo lasco e al termine del montaggio della flangia devono essere montati e regolati alla giusta profondità. I sensori di prossimità non fanno parte della dotazione standard, ma si possono ordinare opzionalmente come accessori.

(e) Attraverso il raccordo T eventuali variazioni interne di volume vengono compensate al momento della commutazione. Ai fini di questa «compensazione della pressione», il raccordo è già dotato di un filtro di ventilazione, che in un ambiente di lavoro tradizionale offre una protezione sufficiente contro la polvere. Se vi è tuttavia il rischio che vengano aspirati umidità o mezzi aggressivi, al posto del filtro installare una tubazione del raccordo non sotto pressione che porti direttamente a un ambiente più pulito (ad es. un serbatoio pulito, asciutto e non a pressione).

(f) La superficie delle parti del corpo è ricoperta con una mano di fondo nera, il lato di fissaggio è trattato con cera anticorrosiva.